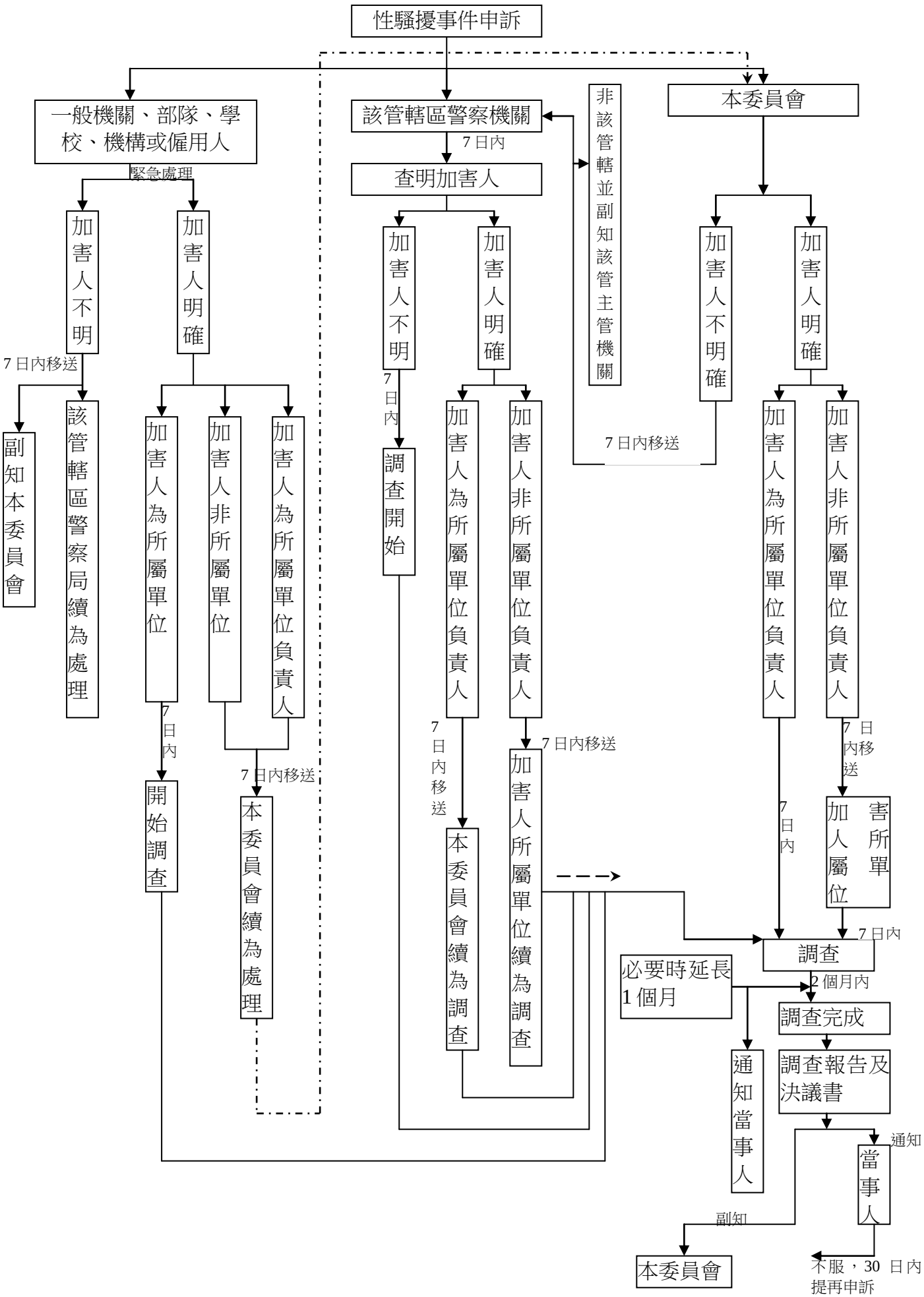臺北市性騷擾防治委員會　　性騷擾事件移送流程圖